Datenblatt

Thermischer Stellantrieb TWA-ZL

Beschreibung

Der thermische Stellantrieb TWA-ZL von Danfoss wird zusammen mit den Danfoss Ventilen vom Typ VZL verwendet. Der Stellantrieb lässt sich mit einem Zweipunktregler oder Schalter betätigen.

Die Stellantriebe dieses Typs stellen eine kostengünstige Lösung zur Reglung des Warm- und/oder Kaltwassers in Fan-Coil-Einheiten sowie in kleineren Nacherhitzern und Nachkühlern dar.

Merkmale:
- Positionsanzeige
- Stromlos offene (NO) oder stromlos geschlossene Version (NC)
- Kabel im Lieferumfang enthalten

Eigenschaften:
- Eingangssignal (ON/OFF):
  - 24 V AC/DC bzw. 230 V AC ; 50/60 Hz
- Stellkraft: 105 N
- Hub: 2,8 mm
- Stellzeit: 3 min
- Max. Medientemperatur: 120 °C

Bestellung

Typ	Spannungsversorgung	Bestellnr.
TWA-ZL NC	24 V AC/DC	**082H3100**
TWA-ZL NO	24V AC/DC	**082H3101**
TWA-ZL NC	230 V AC	**082H3102**
TWA-ZL NO	230 V AC	**082H3103**

Technische Daten

Spannungsversorgung	V	24 AC/DC bzw 230 AC
Leistungsaufnahme	VA	2
Frequenz	Hz	50/60
Stellkraft	N	105
Nennhub	mm	2,8
Stellzeit:	min	3[1)]
Max. Medientemperatur	°C	120
Umgebungstemperatur		2 bis 60
Lager- und Transporttemperatur		-40 bis +70
Schutzklasse		II, Schutzisolierung
Schutzart		IP 41
Gewicht	kg	0,15
Kabellänge	m	1,2

[1)] *Bei Erwärmung des Stellantriebs erhöht sich die Stellzeit je nach Umgebungstemperatur um einige Minuten.*

Elektrischer Anschluss

Kombinationen aus TWA-ZL & VZL

TWA-ZL NC & VZL:
- im stromlosen Zustand ist der Ventilweg A – AB geschlossen (Abb. 1)
- im nicht stromlosen Zustand ist der Ventilweg A – AB offen

TWA-ZL NO & VZL:
- im stromlosen Zustand ist der Ventilweg A – AB offen (Abb. 2)
- im nicht stromlosen Zustand ist der Ventilweg A – B geschlossen

Anmerkung zu 3-Wege- bzw. 4-Wege-VZL-Ventilen:
Wegen des im Vergleich zum Ventilhub kürzeren Stellantriebhubs kann die Öffnung B nicht geschlossen werden. Deshalb kann diese Kombination nicht als Umschaltventil verwendet werden.

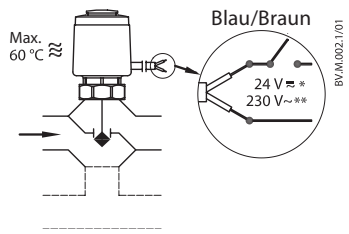

Stromlos geschlossen (NC)

Abb. 1 TWA-ZL NC & VZL

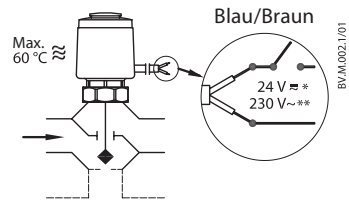

Stromlos offen (NO)

Abb. 2 TWA-ZL NO & VZL

Entsorgung

Vor der Entsorgung ist der Stellantrieb zu zerlegen. Die einzelnen Komponenten sind nach Werkstoffen getrennt zu entsorgen.

Montage

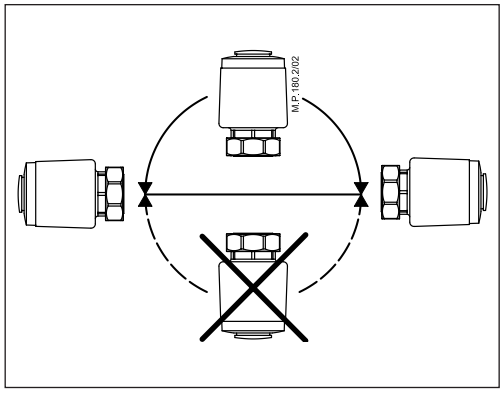

Mechanisch
Der Einbau des Stellantriebs darf nur seitlich (horizontal) oder stehend auf dem Ventil erfolgen. Der Einbau mit nach unten hängendem Stellantrieb ist nicht zulässig!

Abmessungen (mm)

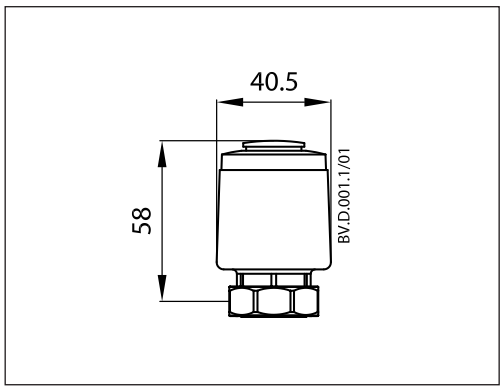

Stellantrieb - Ventilkombinationen

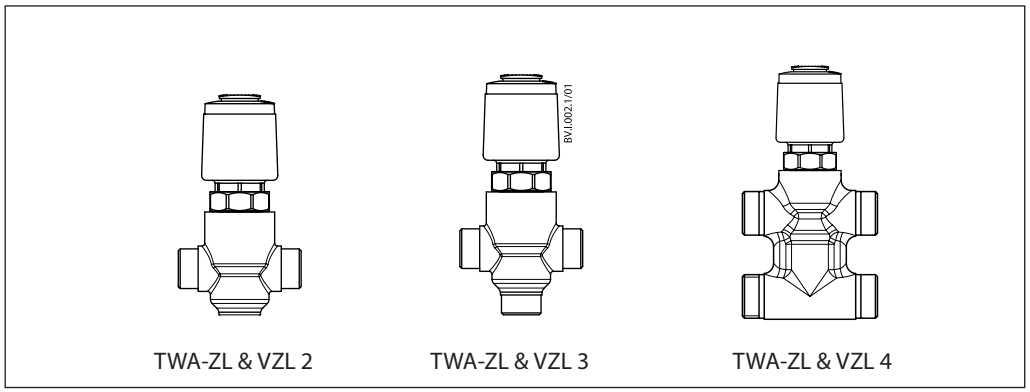

Danfoss GmbH, Deutschland: danfoss.de • +49 69 80885 400 • E-Mail: CS@danfoss.de
Danfoss Ges.m.b.H., Österreich: danfoss.at • +43 720 548 000 • E-Mail: CS@danfoss.at
Danfoss AG, Schweiz: danfoss.ch • +41 61 510 00 19 • E-Mail: CS@danfoss.ch

Die in Katalogen, Prospekten und anderen schriftlichen Unterlagen, wie z.B. Zeichnungen und Vorschlägen enthaltenen Angaben und technischen Daten sind vom Käufer vor Übernahme und Anwendung zu prüfen. Der Käufer kann aus diesen Unterlagen und zusätzlichen Diensten keinerlei Ansprüche gegenüber Danfoss oder Danfoss Mitarbeitern ableiten, es sei denn, dass diese vorsätzlich oder grob fahrlässig gehandelt haben. Danfoss behält sich das Recht vor, ohne vorherige Bekanntmachung im Rahmen des Angemessenen und Zumutbaren Änderungen an ihren Produkten – auch an bereits in Auftrag genommenen – vorzunehmen. Alle in dieser Publikation enthaltenen Warenzeichen sind Eigentum der jeweiligen Firmen. Danfoss und alle Danfoss Logos sind Warenzeichen der Danfoss A/S. Alle Rechte vorbehalten.