RTS2
Kombinierter Strahlungs- und Raumtemperaturfühler

Achtung!
Dieses Gerät darf nur durch einen Elektrofachmann gemäß dem Schaltbild in der Bedienungsanleitung installiert werden. Dabei sind die bestehenden Sicherheitsvorschriften zu beachten.

Anwendung
Dieser Fühler wurde speziell entwickelt zur Erfassung der Raum- und/ oder Strahlungstemperatur in Wohn-, Hotel- und Büroräumen bei üblichen Umgebungsbedingungen.

Funktion
Im Fühlergehäuse befinden sich 4 NTC-Sensoren, zwei fungieren als Raumtemperaturfühler, die anderen zwei sind als Strahlungsfühler direkt in die schwarze Halbkugel eingeklebt. Diese Kombination erlaubt z.B. bei Nichtbelegung der Räume die Überwachung der abgesenkten Temperatur oder des Frostschutzes durch den Raumfühler und bei Belegung die Erfassung der Strahlungswärme durch den Strahlungsfühler. Bei kombinierten Heizungen ist es möglich, mit einem entsprechenden Auswertegerät die "Wohlfühltemperatur", die aus Raum- und Strahlungstemperatur ermittelt wird, zu regeln.

Technische Daten

Messbereich/ Umgebungstemperatur:	-35 .... 100°C
Schutzart:	IP30
Fühlerleitung bis:	50m
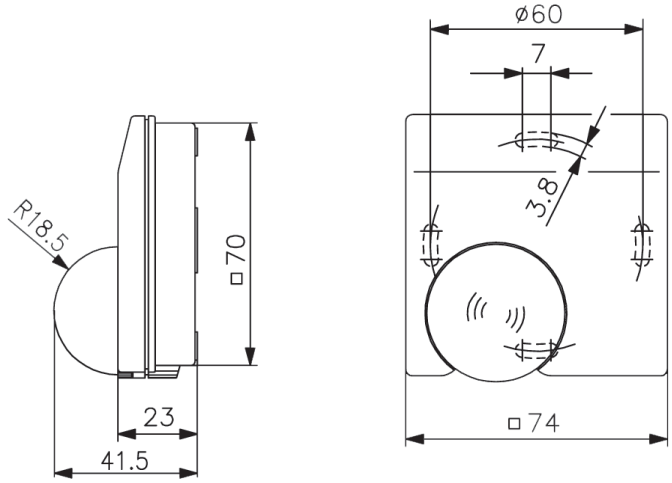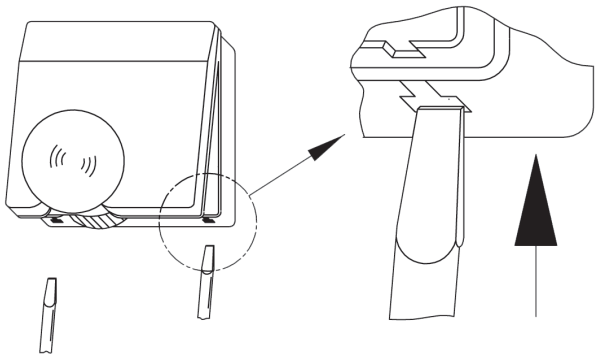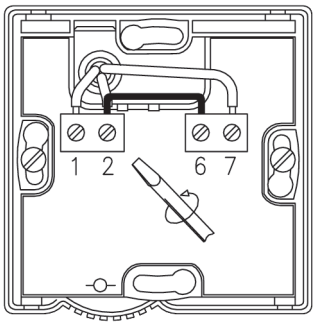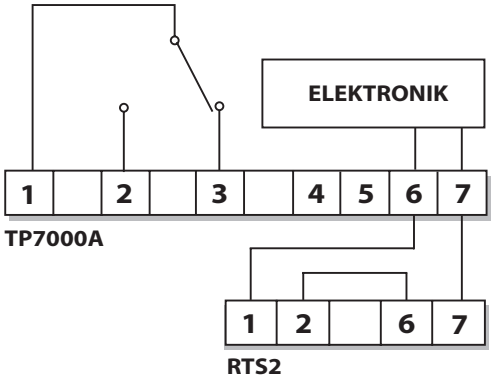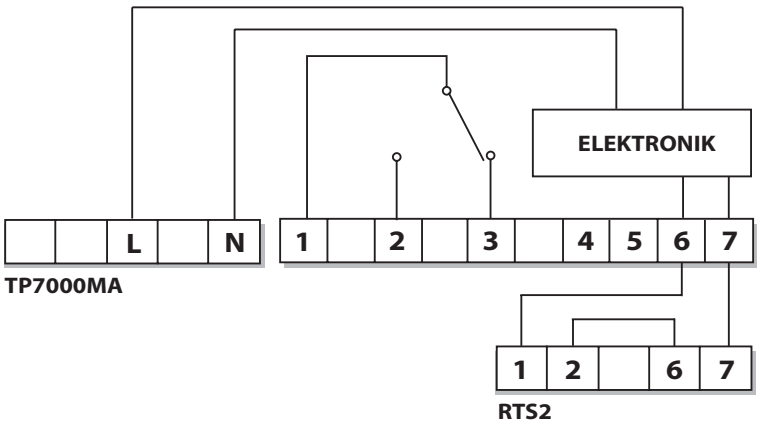
Parallelverlegung mit Netzspannung führenden Leitungen vermeiden oder abgeschirmte Leitungen verwenden.